Notice d'utilisation

pour l'utilisateur

VIESSMANN

Installation de chauffage avec Vitotronic 100
pour marche à température d'eau constante

VITODENS
VITOPEND
VITOPLUS

5586 452–F 12/2004

A conserver !

Consignes de sécurité

Respecter scrupuleusement ces consignes de sécurité afin d'éviter tout risque et tout dommage pour les personnes et les biens.

Explication des consignes de sécurité

Danger
Ce symbole met en garde contre les dommages pour les personnes.

Attention
Ce symbole met en garde contre les dommages pour les biens et l'environnement.

Remarque
Les indications précédées du mot "Remarque" contiennent des informations supplémentaires.

Destinataires

Cette notice d'utilisation s'adresse à l'utilisateur de l'installation de chauffage.

Danger
Des travaux incorrectement effectués sur l'installation de chauffage risquent d'entraîner des accidents mortels.
- Les travaux sur les conduites de gaz ne devront être effectués que par du personnel qualifié.
- Les travaux sur les lignes électriques ne devront être effectués que par du personnel qualifié.

Comportement en cas d'odeur de gaz

Danger
Toute fuite de gaz risque de provoquer des explosions pouvant causer des blessures très graves.
- Ne pas fumer ! Eviter toute flamme nue et toute formation d'étincelles. Ne jamais actionner les interrupteurs des lampes et des appareils électriques.
- Ouvrir les fenêtres et les portes.
- Fermer la vanne d'alimentation de gaz.
- Eloigner les personnes de la zone de danger.
- Respecter les consignes de sécurité de Gaz de France.
- Prévenir l'installateur depuis l'extérieur du bâtiment.

Comportement en cas d'odeur de fumées

Danger
Les fumées peuvent entraîner des intoxications mortelles.
- Arrêter l'installation de chauffage.
- Aérer la chaufferie.
- Fermer les portes des pièces d'habitation.

Consignes de sécurité (suite)

Comportement en cas d'incendie

Danger
En cas d'incendie, il y a risque de brûlures et d'explosion.

- Arrêter l'installation de chauffage.
- Fermer la vanne d'alimentation de gaz ou les vannes d'arrêt des conduites de fioul.
- Utiliser un extincteur contrôlé et adapté.
  Installations fioul : classe B
  Installations gaz : classe C

Conditions à remplir par la chaufferie

Attention
Des conditions d'utilisation non conformes peuvent occasionner des dommages sur l'installation de chauffage et mettre le fonctionnement en danger.

- Garantir des températures de l'air supérieures à 0° et inférieures à 35 ºC.
- Pas d'air contaminé par des hydrocarbures halogénés (contenus dans des peintures, des solvants et des nettoyants, par exemple) et pas de poussière abondante (travaux de ponçage par exemple).
- Eviter une humidité abondante de l'air (en séchant du linge par exemple).
- Ne pas obturer les ouvertures d'arrivée d'air existantes.

Composants supplémentaires, pièces de rechange et détachées

Attention
Les composants qui n'ont pas été contrôlés avec l'installation de chauffage peuvent provoquer des dommages sur l'installation de chauffage ou perturber son fonctionnement. Le montage et le remplacement de pièces ne devront être effectués que par l'installateur.

Sommaire

Information préliminaire
Première mise en service 6
Votre installation de chauffage a été préréglée 6
Installation à plusieurs chaudières 6

Vos accès
Vue d'ensemble des organes de commande et d'affichage 7
■ Ouvrir la régulation 7
■ Fonctions 8
■ Symboles à l'écran 9

Enclencher et arrêter
Enclencher l'installation de chauffage 10
Arrêter l'installation de chauffage 11
Enclencher le circuit de chauffage et la production d'eau chaude sanitaire 12
N'enclencher que la production d'eau chaude sanitaire 12
Arrêter le circuit de chauffage et la production d'eau chaude sanitaire 13
Enclencher et arrêter la fonction confort eau chaude 13

Régler les températures
Régler la température ambiante 14
Régler la température d'eau de chaudière 14
Régler la température d'eau chaude sanitaire 15

Interrogations possibles
Interroger les températures et les états de fonctionnement 16

Affichages spéciaux
Affichage d'entretien 18

Que faire si ?
les pièces sont trop froides 19
les pièces sont trop chaudes 20
il n'y a pas d'eau chaude 20
l'eau chaude est à une température excessive 21
Interroger l'affichage des défauts 21

Vitoplus 300 - Commande de fioul
■ Qualité du fioul 22
■ Emploi d'additifs pour le fioul 22
■ Améliorateurs de combustion 22
■ Biocombusibles 22

5586 452–F

Sommaire (suite)

Maintenance
Nettoyage 23
Contrôle et entretien 23

Conseils pour économiser l'énergie 25

Index 26

Première mise en service

La première mise en service et l'adaptation de la régulation à l'installation et au bâtiment devront être impérativement réalisées par votre chauffagiste.

Votre installation de chauffage a été préréglée

La régulation a été réglée en usine sur "Chauffage et eau chaude" le chauffage et la production d'eau chaude (s'il y a un ballon) sont donc assurés.

Votre installation de chauffage est ainsi opérationnelle.

Vous pouvez modifier à votre guiseles réglages de base d'usine.

Remarque
Toutes les données sont conservées en cas de coupure de courant.

Installation à plusieurs chaudières

Si la chaudière est employée dans une installation à plusieurs chaudières avec Vitotronic 333, vous n'avez besoin que de la notice d'utilisation de la Vitotronic 333.
Elle contient également toutes les commandes pour la régulation de la chaudière.

Vue d'ensemble des organes de commande et d'affichage

Tous les réglages de votre installation de chauffage pourront être réalisés de manière centralisée sur le module de commande.

Si votre installation présente une commande à distance, vous pourrez également procéder aux réglages sur la commande à distance (voir notice d'utilisation concernée).

Ouvrir la régulation

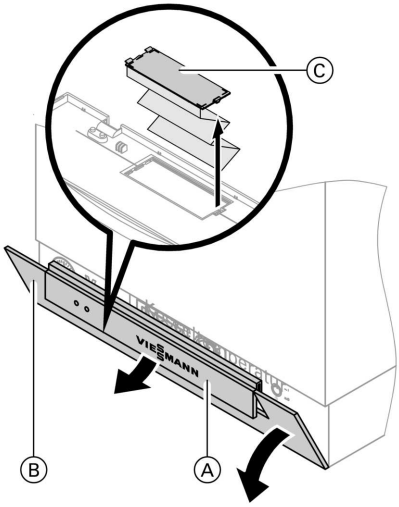

Soulever le plastron Ⓐ et basculer le cache de la régulation Ⓑ vers le bas. Tous les organes de commande de la chaudière se trouvent derrière le cache de la régulation.
Une notice d'utilisation abrégée se trouve derrière un cache supplémentaire Ⓑ sur la face intérieure du cache de la régulation Ⓒ. Il est possible de sortir cette notice avec le cache.

Ⓐ Plastron
Ⓑ Cache de la régulation (à ouvrir pour les réglages)
Ⓒ Cache avec notice d'utilisation abrégée

Vue d'ensemble des organes de commande et . . . (suite)

Fonctions

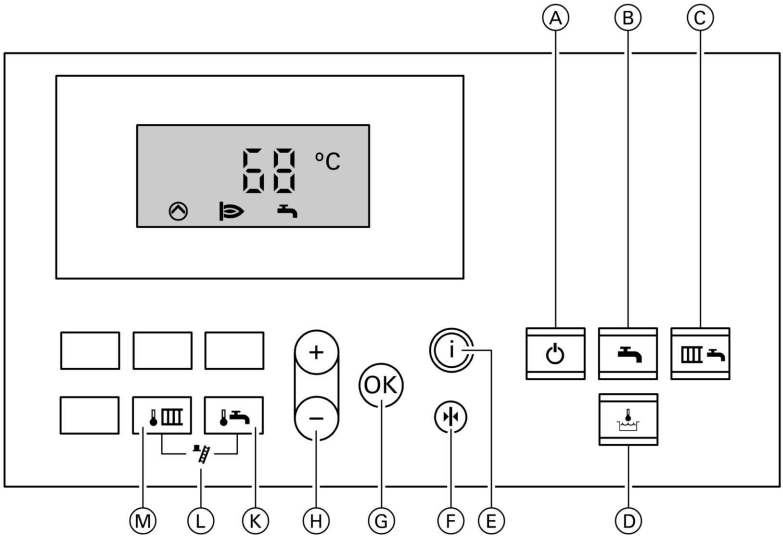

Ⓐ Marche de veille (page 13)
Ⓑ Eau chaude sanitaire uniquement (page 12)
Ⓒ Chauffage et eau chaude sanitaire (page 12)
Ⓓ Fonction confort (page 13)
Ⓔ Information (page 16)
Ⓕ Réglage de base
Ⓖ Confirmation
Ⓗ Réglage de la valeur
Ⓚ Température d'eau chaude sanitaire (page 15)
Ⓛ Fonction de marche provisoire (pour les techniciens uniquement)
Ⓜ Température d'eau de chaudière (page 14)

Réglage de base

Appuyer sur la touche ⊛ remet au réglage de base d'usine toutes les valeurs indiquées.

5586 452–F

Vue d'ensemble des organes de commande et . . . (suite)

Autres organes d'affichage et de commande

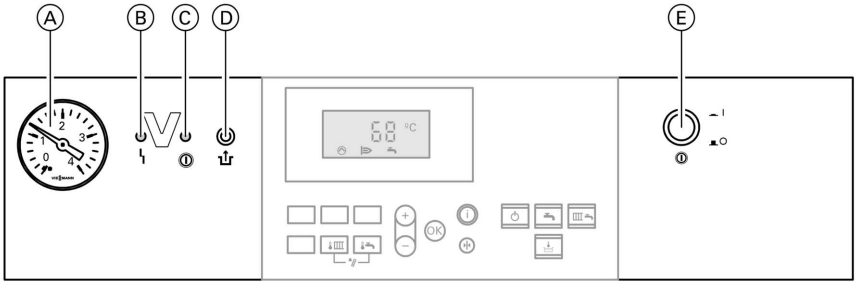

Ⓐ Affichage de la pression d'eau de l'installation
Ⓑ Voyant de dérangement (rouge)
Ⓒ Voyant de fonctionnement (vert)
Ⓓ Dérangement brûleur
Ⓔ Interrupteur d'alimentation électrique

Symboles à l'écran

Les symboles ne sont pas affichés en permanence, mais en fonction de l'installation et de l'état de fonctionnement. Les valeurs qui clignotent à l'écran indiquent qu'il est possible d'effectuer des modifications.

- Il y a chauffage ou chaudière libérée dans une installation à plusieurs chaudières
- Production d'eau chaude sanitaire autorisée
- Le circulateur chauffage fonctionne
- Production d'eau chaude sanitaire à l'énergie solaire
- Brûleur "Marche"
- Marche provisoire "Marche"
- Dérangement brûleur
- Message de dérangement

Enclencher l'installation de chauffage

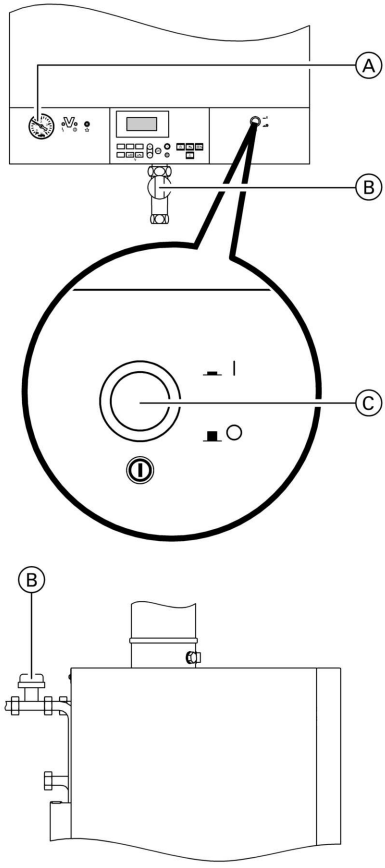

Position de la vanne d'alimentation gaz sur la Vitodens 333

1. Contrôler la pression d'eau de l'installation de chauffagesur le manomètre Ⓐ : si l'aiguille du manomètre est en dessous de 0,8 bar, la pression de l'installation est insuffisante, rajouter de l'eau ou prévenir votre chauffagiste.

2. **Si la chaudière est raccordée à une cheminée :** l'air de combustion est puisé de la pièce.
   Contrôlez si les orifices d'aération du local sont ouverts et non obstrués.

3. **Vitodens et Vitopend :**
   Ouvrir la vanne d'alimentation de gaz Ⓑ.
   Vitoplus :
   Ouvrir les vannes d'arrêt des conduites de fioul (cuve et filtre).

4. Etablir l'alimentation électrique, au porte-fusible du tableau électrique ou à l'interrupteur principal, par exemple.

5. Enclencher l'interrupteur installation "⏻" Ⓒ ;
   le fonctionnement est affiché par le voyant vert (voyant de fonctionnement) et la température d'eau de chaudière est rapidement affichée à l'écran. Votre installation de chauffage et les commandes à distance, si elles sont présentes, sont opérationnelles.

Arrêter l'installation de chauffage

Si vous voulez ne pas utiliser provisoirement votre installation de chauffage, pendant les vacances d'été, par exemple, faites passer tous les circuits de chauffage en "**marche de veille**" ⏻ (voir page 13).

Remarque
Les circulateurs sont enclenchés brièvement toutes les 24 heures pour éviter tout endommagement.

Si vous voulez ne pas utiliser votre installation de chauffage pendant une durée assez longue, vous devriez la mettre hors service.
Avant de mettre l'installation hors service pour une période assez longue, nous vous conseillons de vous mettre en relation avec le chauffagiste.
Ce dernier pourra, si nécessaire, prendre des dispositions adaptées pour la mise hors gel de l'installation ou la protection des surfaces d'échange.

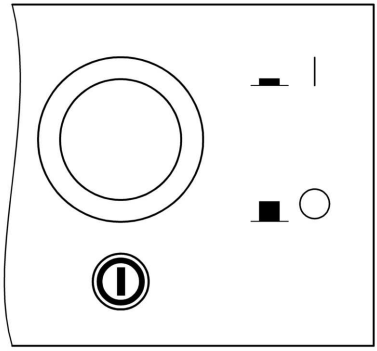

1. Couper l'interrupteur d'alimentation électrique "⏻" .
   Le voyant vert (voyant de fonctionnement) s'éteint.

2. Fermer les vannes d'arrêt des conduites de fioul (cuve et filtre) ou la vanne d'alimentation de gaz.

3. Couper l'alimentation électrique, au porte-fusible du tableau électrique ou à l'interrupteur principal, par exemple.
   L'installation est désormais hors tension, la protection contre le gel de l'installation est **inopérante**.

   Remarque
   Les réglages de la régulation sont conservés en mémoire.

Enclencher le circuit de chauffage et la production d'eau chaude sanitaire

Appuyer sur .

Chauffage et eau chaude :
- Le chauffage est assuré,
- La production d'eau chaude sanitaire est assurée (si un ballon d'eau chaude ou un échangeur de chaleur sont présents),
- Protection de la chaudière et du ballon d'eau chaude sanitaire contre le gel active.

N'enclencher que la production d'eau chaude sanitaire

Appuyer sur .

Eau chaude uniquement :
- Pas de chauffage,
- La production d'eau chaude sanitaire est assurée (si un ballon d'eau chaude ou un échangeur de chaleur sont présents),
- Protection de la chaudière et du ballon d'eau chaude sanitaire contre le gel active.

Arrêter le circuit de chauffage et la production d'eau chaude sanitaire

Appuyer sur ⏻.

Marche de veille :
- Pas de chauffage,
- Pas de production d'eau chaude sanitaire,
- Protection de la chaudière et du ballon d'eau chaude sanitaire contre le gel.

Remarque
Le circulateur est brièvement enclenché à intervalles réguliers pour éviter tout grippage. La fréquence pourra être modifiée par votre chauffagiste.

Enclencher et arrêter la fonction confort eau chaude

Vitodens 200 et Vitopend 200 à échangeur de chaleur intégré avec système confort uniquement.
Si la fonction confort est enclenchée, l'échangeur de chaleur est maintenu en température. L'eau chaude sanitaire est ainsi immédiatement disponible.

La fonction confort pourra être arrêtée à l'aide de la touche "🚿" pour éviter un enclenchement de la chaudière et donc une consommation d'énergie pour le maintien en température si l'on ne soutire pas d'eau chaude sanitaire (durant la nuit, par exemple).

Régler la température ambiante

En plus de la régulation de chaudière, un thermostat d'ambiance séparé (Vitotrol 100, par exemple) a été installé dans une des pièces d'habitation si l'installation de chauffage doit être piloté en fonction de la température ambiante désirée.

Respectez en outre les points suivants :

- "Chauffage et eau chaude" devra être réglée.
- La température d'eau de chaudière devra être réglée à une valeur suffisante.
- Tous les robinets thermostatiques de radiateur devront être complètement ouverts dans la pièce où se trouve le thermostat.

Régler la température d'eau de chaudière

Si une commande à distance est raccordée :
la température ambiante sera réglée sur la commande à distance.
Pour pouvoir atteindre la température ambiante désirée, vous devez régler la température d'eau de chaudière à une valeur suffisante.

Appuyez sur les touches suivantes :

1. pour "Consigne de température d'eau de chaudière", la valeur réglée auparavant clignote à l'écran.

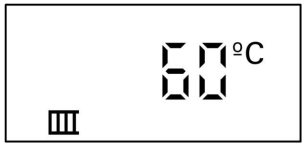

2. ⊕/⊖ pour la température désirée.

3. OK pour confirmation ; la valeur de la température ne clignote plus et est enregistrée.

5586 452–F

Régler la température d'eau chaude sanitaire

Appuyez sur les touches suivantes :

1. pour "Consigne de température d'eau chaude sanitaire", la valeur réglée auparavant clignote à l'écran.

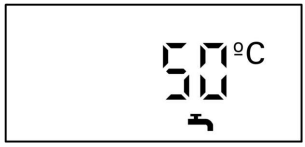

2. ⊕/⊖ pour la température désirée.

3. OK pour confirmation ; la valeur de la température ne clignote plus et est enregistrée.

Interroger les températures et les états de fonctionnement

Vous pouvez interroger les températures et les états de fonctionnement du moment en fonction des composants raccordés.

Appuyez sur les touches suivantes :

1. ⓘ pour température d'eau de chaudière.

2. ⊕/⊖ pour d'autres interrogations.

3. OK pour terminer l'interrogation.

Affichage à l'écran	Signification	Remarques
1 20°C	Température extérieure	Affichage uniquement si une sonde extérieure a été raccordée
3 65°C	Température d'eau de chaudière	–
5 50°C	Température d'eau chaude sanitaire	Affichage uniquement si un ballon d'eau chaude sanitaire est présent
5. 45°C	Température d'eau chaude sanitaire en marche solaire	Affichage uniquement si une installation solaire a été raccordée
6 70°C	Température capteurs	Affichage uniquement si une installation solaire a été raccordée
▲ 003572 h	Heures de fonctionnement du brûleur	La touche ⊛ permet de remettre les heures de fonctionnement à zéro. Valeurs approximatives uniquement
▲▲▲ 030417	Démarrage du brûleur	La touche ⊛ permet de remettre la consommation affichée à zéro
▲▲▲▲ 030417	Consommation de combustible	La touche ⊛ permet de remettre la consommation affichée à zéro

5586 452–F

Interroger les températures et les états de . . . (suite)

Affichage à l'écran	Signification	Remarques
▲▲▲▲▲ 000850 h	Heures de fonctionnement pompe solaire	Les heures de fonctionnement peuvent être remises à zéro sur la régulation solaire Vitosolic. Valeurs approximatives uniquement
▲▲▲▲▲▲ 002850	Energie solaire en kWh	L'affichage de l'énergie solaire peut être remis à zéro sur la régulation solaire Vitosolic

Affichage d'entretien

Si votre chauffagiste a affiché une fréquence d'entretien sur la régulation, un message est affiché à l'écran lorsque la valeur affichée est atteinte.

Affichage d'entretien selon un nombre d'heures de fonctionnement enregistré (l'affichage clignote) :

Affichage d'entretien selon une fréquence enregistrée (l'affichage clignote), entretien tous les 12 mois, par exemple :

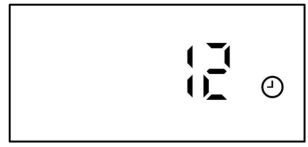

5586 452–F

les pièces sont trop froides

Cause	Elimination
L'installation de chauffage est arrêtée. Le voyant de fonctionnement "ⓘ" (vert) est éteint	■ Enclencher l'interrupteur d'alimentation électrique "ⓘ" (voir page 10) ■ Enclencher l'interrupteur principal (placé à l'extérieur du local) si existant ■ Contrôler et enclencher le porte-fusible du tableau électrique
Réglage incorrect de la régulation ou de la commande à distance	Régler le programme de fonctionnement "▥" (voir page 12)
Uniquement en fonctionnement avec un ballon d'eau chaude sanitaire : priorité à la production d'eau chaude sanitaire (⚑ à l'écran)	Attendre que la production d'eau chaude sanitaire soit terminée ou arrêter le soutirage (⚑ disparaît à l'écran)
Manque de combustible	Fioul/propane : Contrôler les réserves de combustible, en recommander, le cas échéant. Gaz naturel : Ouvrir la vanne d'alimentation de gaz ou contacter Gaz de France.
Régulation en dérangement : "ϟ"est affiché à l'écran et le voyant de dérangement rouge clignote	Lire le code de défaut à l'écran (voir page 21) et prévenir le chauffagiste
Brûleur en dérangement : "⇧" est affiché à l'écran ; le voyant de dérangement rouge de la régulation clignote	Appuyer sur "⇧" pour réarmer le brûleur, s'il ne redémarre pas, contacter le chauffagiste
Température d'eau de chaudière ou température ambiante désirée insuffisantes	Augmenter la température d'eau de chaudière ou la température ambiante désirée (voir notice d'utilisation de la commande à distance)
Commande à distance en dérangement	Prévenir le chauffagiste

les pièces sont trop chaudes

Cause	Elimination
Réglage incorrect de la régulation ou de la commande à distance	Régler ou corriger, le cas échéant, le réglage de la température ambiante
Régulation en dérangement : "ϟ" est affiché à l'écran et le voyant de dérangement rouge clignote	Lire le code de défaut à l'écran (voir page 21) et prévenir le chauffagiste

il n'y a pas d'eau chaude

Cause	Elimination
L'installation de chauffage est arrêtée. Le voyant de fonctionnement "ⓘ" (vert) est éteint	■ Enclencher l'interrupteur d'alimentation électrique "ⓘ" (voir page 10) ■ Enclencher l'interrupteur principal (placé à l'extérieur du local) si existant ■ Contrôler et enclencher le porte-fusible du tableau électrique
Réglage incorrect de la régulation	Contrôler les réglages et les corriger, le cas échéant : ■ la production d'eau chaude sanitaire doit être enclenchée (voir page 12) ■ température d'eau chaude sanitaire (voir page 15)
Manque de combustible	Fioul/propane : Contrôler les réserves de combustible, en recommander, le cas échéant. Gaz naturel : Ouvrir la vanne d'alimentation de gaz ou contacter Gaz de France.
Régulation en dérangement : "ϟ" est affiché à l'écran et le voyant de dérangement rouge clignote	Lire le code de défaut à l'écran (voir page 21) et prévenir le chauffagiste
Brûleur en dérangement : "⇧" est affiché à l'écran et le voyant de dérangement rouge de la régulation clignote	Appuyer sur "⇧" pour réarmer le brûleur, s'il ne redémarre pas, contacter le chauffagiste

5586 452–F

l'eau chaude est à une température excessive

Cause	Elimination
Réglage incorrect de la régulation	Contrôler la température d'eau chaude sanitaire et la corriger, le cas échéant (voir page 15)
Sonde en dérangement	Prévenir le chauffagiste

Interroger l'affichage des défauts

Si un défaut est présent sur votre installation, il est signalé à l'écran et par le clignotement du voyant de dérangement rouge (voir page 9).
Une interrogation à l'écran vous permet de lire le code de défaut et de le communiquer à votre chauffagiste. Ce dernier pourra mieux se préparer et vous économiserez des frais de déplacement.

Lire et acquitter le code de défaut

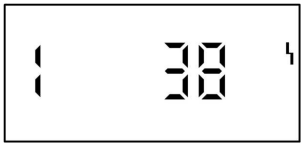

Appuyez sur les touches suivantes :

1. ⊕/⊖ pour l'affichage d'autres codes de défaut si plusieurs défauts sont présents.

2. OK pour acquitter le défaut.

Remarque
Si le défaut n'a pas été éliminé, le message de défaut est à nouveau affiché le lendemain. Le voyant de dérangement rouge clignote tant que le défaut n'a pas été éliminé.

Vitoplus 300 - Commande de fioul

Qualité du fioul

La Vitoplus 300 a été homologuée pour la combustion du fioul à basse teneur en soufre (teneur en soufre 500 ppm maxi).

Si l'on utilise un fioul à très basse teneur en soufre, il est possible de se passer de neutralisation des condensats.

Emploi d'additifs pour le fioul

Il est possible d'utiliser des additifs pour le fioul s'ils
- améliorent la stabilité du combustible au stockage,
- augmentent la stabilité thermique du combustible,
- réduisent les dégagements d'odeurs lors du remplissage de la cuve et brûlent sans résidus.

! **Attention**
Les additifs de combustion peuvent influer sur le fonctionnement.
Il est interdit d'utiliser des additifs qui forment des résidus.

Améliorateurs de combustion

Les améliorateurs de combustion sont des additifs qui optimisent le combustion du fioul.
Ces produits ne sont pas nécessaires avec les brûleurs Viessmann, ceux-ci présentant un bonne hygiène de combustion et un fonctionnement efficace.

! **Attention**
Les améliorateurs de combustion risquent de former des résidus et de provoquer des dysfonctionnements.
Il est interdit d'utiliser des améliorateurs de combustion qui forment des résidus.

Biocombusibles

Les biocombustibles sont fabriqués à partir d'huiles végétales comme celles de tournesol ou de colza.

! **Attention**
Les biocombustibles risquent d'endommager les brûleurs fioul Viessmann.
Leur emploi est interdit.

Veuillez vous adresser à votre chauffagiste pour tout renseignement.

5586 452–F

Nettoyage

Les appareils pourront être nettoyés avec un produit ménager du commerce (ne pas employer de récurants).

Contrôle et entretien

Nous vous recommandons vivement de faire régulièrement entretenir votre installation de chauffage pour garantir un fonctionnement fiable, économe en énergie et respectant l'environnement. Pour ce faire, le mieux est de passer un contrat d'entretien avec votre chauffagiste.

Chaudière

Une température des fumées excessive causée par une chaudière encrassée diminue le rendement. Il est donc nécessaire de nettoyer la chaudière chaque année.

Dans le cas de la Vitoplus 300, un contrôle et un entretien **devront** être impérativement effectués chaque année par un chauffagiste.

Ballon d'eau chaude sanitaire

Il est recommandé d'effectuer des travaux d'entretien et de nettoyage au plus tard deux années après la mise en service puis à intervalles réguliers. Le nettoyage de l'intérieur du ballon d'eau chaude sanitaire, y compris des raccords eau froide et eau chaude, ne devra être effectué que par un chauffagiste qualifié.
Si un organe de traitement de l'eau (comme un adoucisseur) est implanté dans l'arrivée d'eau froide du ballon, refaire le plein en temps utile. Veuillez respecter la notice du fabricant.

Remarques supplémentaires pour le Vitocell 100 :
Nous conseillons de faire contrôler l'aptitude à la fonction de l'anode au magnésium tous les ans par le chauffagiste. Ce contrôle peut être réalisé sans interruption du fonctionnement de l'installation. Le chauffagiste mesure le courant de protection à l'aide d'un contrôleur d'anode.

Contrôle et entretien (suite)

Soupape de sécurité (ballon d'eau chaude sanitaire)

La réaction de la soupape de sécurité devra être contrôlée par l'utilisateur ou le chauffagiste tous les six mois en manœuvrant légèrement cet organe. Il y a risque d'encrassement du siège de la soupape (voir notice d'utilisation du fabricant de la soupape de sécurité).

Filtre d'eau potable (si l'installation en est équipée)

Pour des raisons d'hygiène

- la cartouche filtrante sera remplacée tous les 6 mois, contrôle visuel tous les 2 mois, sur les filtres sans rinçage à contre-courant
- les filtres à rinçage à contre-courant seront rincés tous les deux mois.

Conseils pour économiser l'énergie

En plus des avantages offerts par une installation de chauffage moderne, votre comportement peut vous permettre d'augmenter vos économies d'énergie.
Les conseils suivants vous aideront :

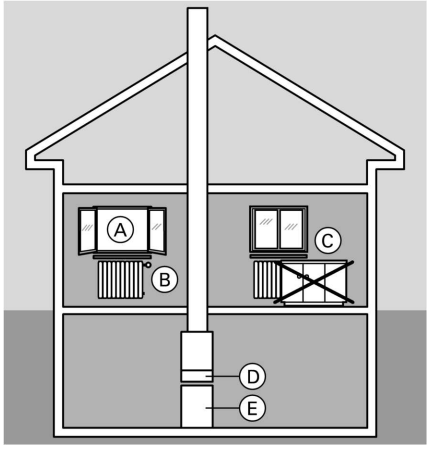

- aérer judicieusement
  ouvrir en grand les fenêtres Ⓐ pendant quelques minutes après avoir fermé les robinets thermostatiques de radiateur Ⓑ
- ne pas chauffer excessivement
  une température ambiante de 19°C est suffisante, chaque degré de température ambiante en moins économise jusqu'à 7 % de frais de chauffage
- fermer les volets des fenêtres à la tombée de la nuit
- régler correctement les robinets de radiateur Ⓑ
- ne pas cacher les radiateurs Ⓒ ni les robinets thermostatiques Ⓑ
- profiter des possibilités de réglage offertes par la régulation Ⓓ comme "température ambiante normale" et "température ambiante réduite" en alternance
- régler la température d'eau chaude sanitaire du ballon Ⓔ sur la régulation Ⓓ
- n'activer la pompe de circulation que lorsque de l'eau chaude est soutirée
- contrôler la consommation d'eau chaude sanitaire : une douche consomme, en règle générale, moins d'énergie qu'un bain

Index

A
Affichages spéciaux 18
Arrêter la régulation 11
Arrêter l'appareil 11
Arrêter l'installation 11

B
Ballon d'eau chaude sanitaire 23
Brûleur 9

C
Chauffage et eau chaude 6, 12
Circulateur chauffage 9
Commande à distance 7
Commande de 22
Conseils pour l'entretien 24
Consignes de sécurité 2
Contrat d'entretien 23
Contrôle 23

D
Défaut 21
Défaut
■ Message de défaut 9
Dérangement brûleur 9

E
Eau chaude
■ Marche d'été 12
Elimination des défauts 19
Enclencher l'appareil 10
Entretien 18, 23

F
Filtre d'eau potable 24
fioul 22

I
Incendie 3
Installation à plusieurs chaudières
■ Cascade 6
Interrogations
■ Interroger les températures 16
Interrupteur alimentation électrique 11
Interrupteur installation 10

M
Manomètre 10
Marche de veille 11
Marche provisoire 9
Mise en service 10
Mise en service de l'installation de chauffage 10
Mise hors service 11
Mise hors service de l'installation de chauffage 11
Modifier les températures 14
Module de commande 7

O
Odeur de fumées 2

P
Première mise en service 6
Production d'eau chaude sanitaire 9, 13
Programmation
■ température ambiante 7
Protection contre le gel 11, 13

R
Réglage de base 6, 8

S
Soupape de sécurité 24

5586 452–F

Index (suite)

T
Température ambiante normale (Température de jour) 6
Température d'eau chaude sanitaire
■ Température d'eau chaude sanitaire 15
Température d'eau de chaudière
■ Température de chaudière 14

V
Vanne d'alimentation gaz 11
Vos accès 7
Votre installation de chauffage a été préréglée 6
Voyant 10, 11
Voyant de dérangement 9, 21
Voyant de fonctionnement 10, 11
Voyant (Diodes) 21

5586 452–F

Votre interlocuteur

Veuillez vous adresser à votre chauffagiste pour tout ce qui concerne les travaux d'entretien et de réparation de votre installation de chauffage. Pour toute information : Service Consommateurs N° Indigo 0 825 825 025 ou site Internet www.viessmann.fr.

Viessmann S.A.
57380 Faulquemont

5586 452–F Sous réserves de modifications techniques !